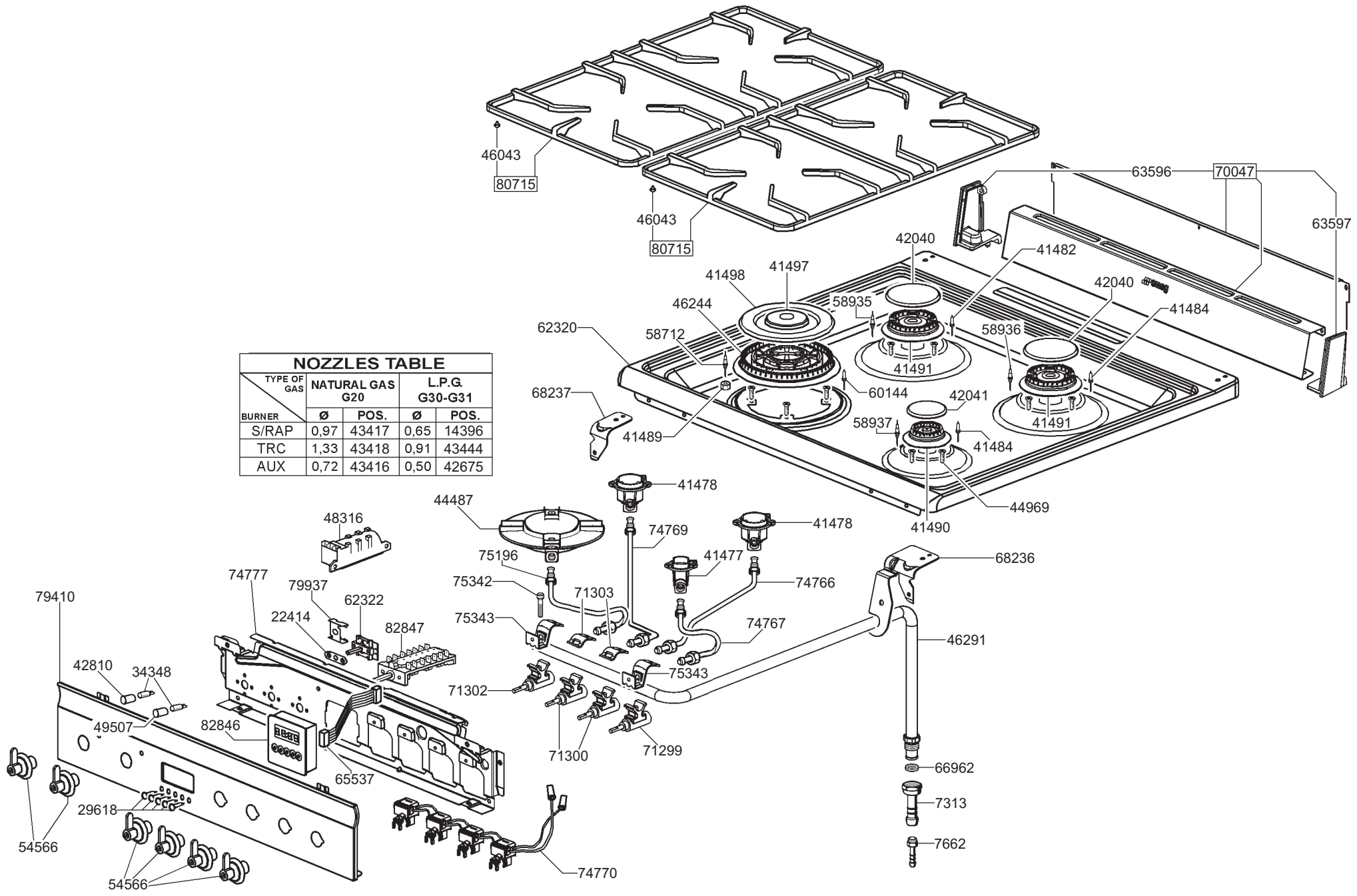

NOZZLES TABLE

TYPE OF GAS / BURNER	NATURAL GAS G20		L.P.G. G30-G31	
	Ø	POS.	Ø	POS.
S/RAP	0,97	43417	0,65	14396
TRC	1,33	43418	0,91	43444
AUX	0,72	43416	0,50	42675

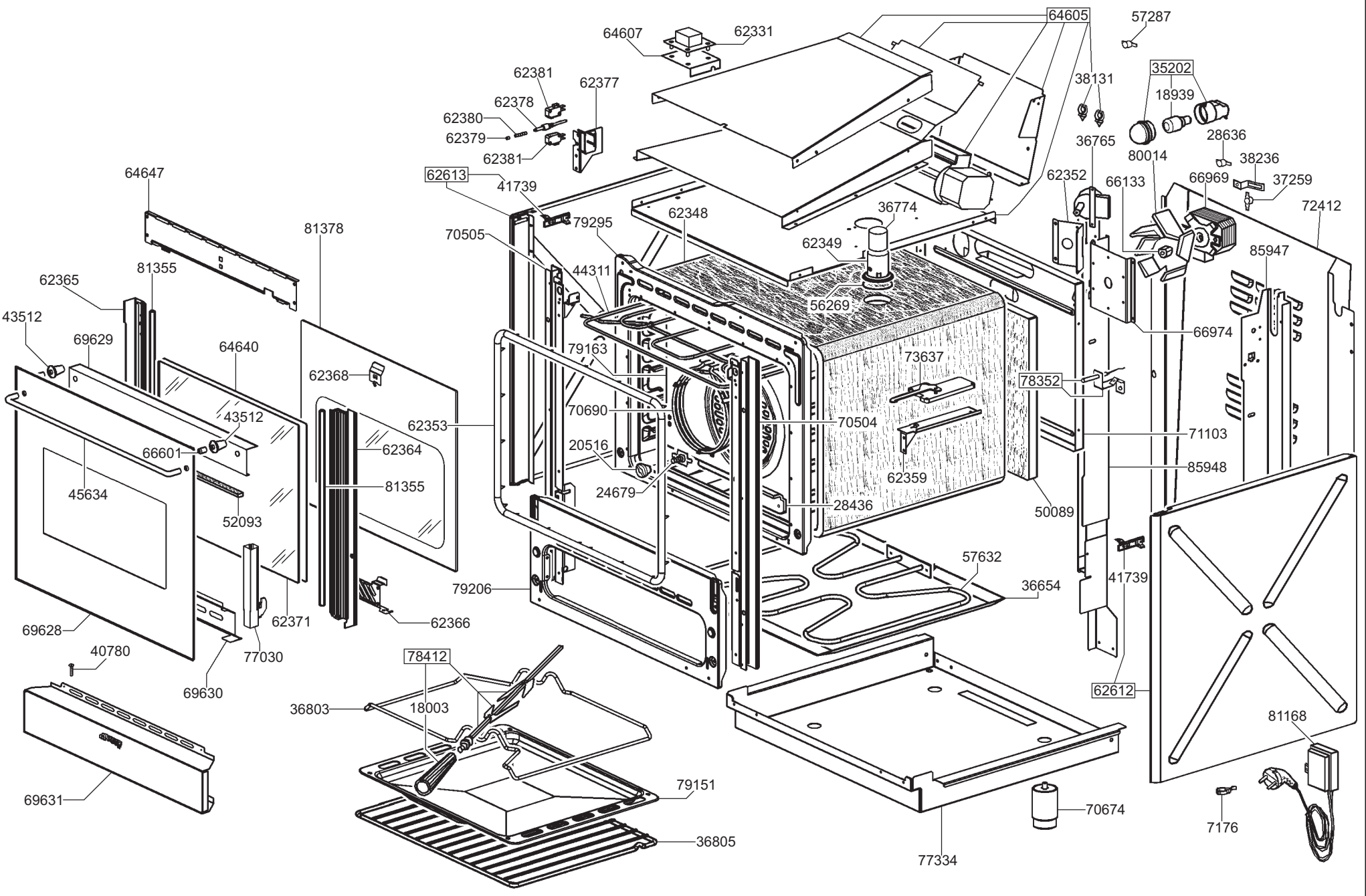
64605
57287
64607
62331
62381
62377
62378
62380
62379
62381
38131
35202
18939
28636
36765
80014
38236
62613
41739
62352
66133
66969
37259
64647
79295
62348
36774
72412
81378
70505
62349
85947
81355
44311
62365
56269
43512
69629
64640
79163
66974
73637
62368
78352
43512
70690
62353
70504
71103
66601
20516
62364
85948
45634
81355
62359
24679
28436
50089
52093
57632
41739
79206
36654
69628
62371
62366
77030
40780
78412
62612
69630
36803
18003
81168
79151
69631
70674
7176
36805
77334